ASTRA

KIT HIDRÁULICO INDUSTRIALIZADO

KIT INDUSTRIALIZADO

Pelo crescimento da construção civil brasileira, com a nova demanda gerada, houve a necessidade de criar um sistema capaz de atender as expectativas do gerenciamento das obras.

Atualmente apesar de ser conhecido pela rapidez de instalação e padronização às obras, os kits industrializados da Astra garantem também a agilidade aos prazos com mais eficiência e qualidade aos canteiros de obras.

O sistema é composto por: chicote hidráulico, chassi plástico de esgoto com carenagem, chassi para chuveiro e chassi para a área de serviço.

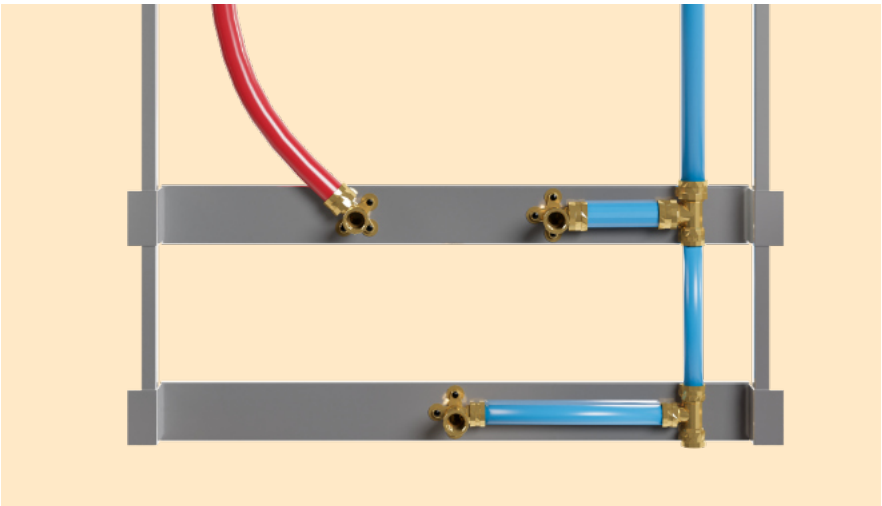

VANTAGENS

- Instalação facilitada
- 100% testado em fábrica
- Redução de custo sistêmico
- Elimina o desperdício de material
- Aumento da produtividade com ganho de mão-de-obra
- Facilita o controle do almoxarifado
- Assessoria no projeto, treinamento e instalação do produto

COMPATIBILIZAÇÃO DE PROJETO

Compatibilidade e adaptação do projeto convencional para sistema PEX/PERT com detalhamento para montagem do sistema kit industrializado.

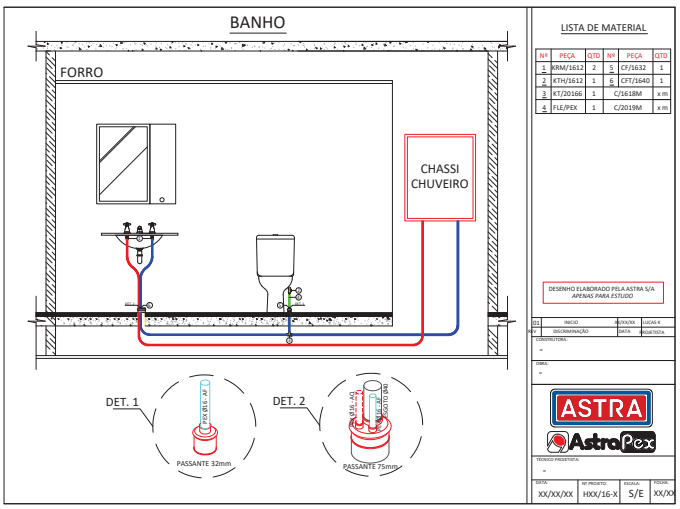

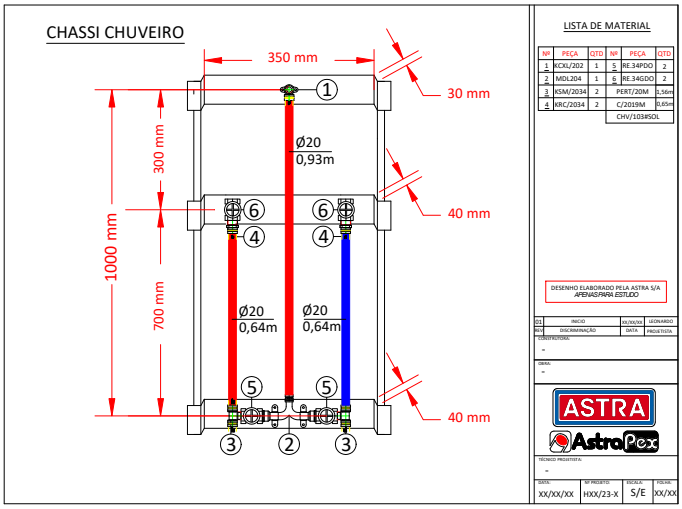

ASTRA

CHICOTE HIDRÁULICO

Os chicotes são usados nas instalações hidrossanitários. Pré-montada suas tubulações podem ser fornecidas tanto no material PERT (norma ISO 22.391-2:2009) quanto no PEX (NBR 15939-1:2011) devidamente testadas dentro da indústria. O **Kit personalizado** vem adaptado ao sistema construtivo da sua obra **eliminando a necessidade de mão de obra especializada**.

COMPOSIÇÃO

- Tubulação PEX/PERT.
- Conexões em latão forjado, montadas e 100% testadas.
- Coifa para vedação.
- Canopla de acabamento metálico ou plástico para vaso sanitário.

As tubulações ficam entre a laje e o forro e podem ser colocadas em uma fase posterior da obra.

As tubulações já são encaminhadas para a obra com elementos de vedação do passante (coifas), embaladas e etiquetadas com identificação do ponto de utilização.

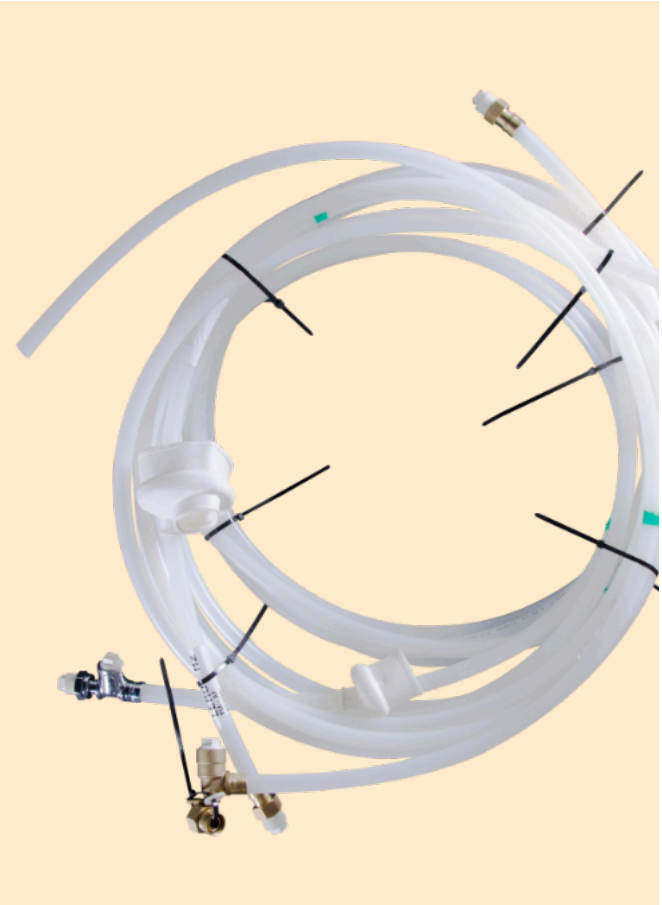

CHASSI METÁLICO HIDRÁULICO PARA ÁREA DE SERVIÇO

São estruturas metálicas que sustentam os terminais da alimentação de água para a área de serviço produzidos para resistirem aos esforços de utilização. Garante a **estanqueidade** das conexões além de uma obra **limpa e organizada**.

COMPOSIÇÃO

- Estrutura metálica em aço galvanizado
- Travessas metálicas
- Suporte para registro
- Bases de registros gaveta ¾" (Deca ou Docol)
- Pontos Terminais para alimentação do tanque e/ou aquecedor

Água fria

Ref.	Marca
CHS/F1DO	Docol

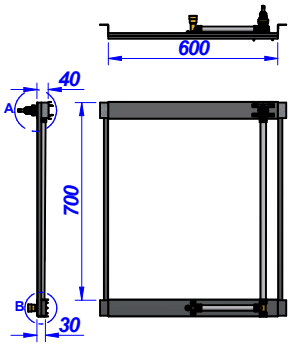

Água fria / quente

Ref.	Marca
CHS/Q1DO	Docol

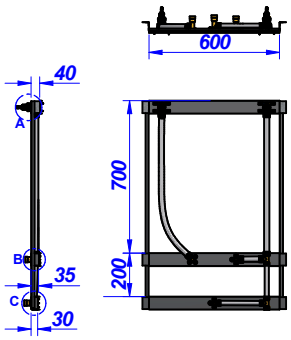

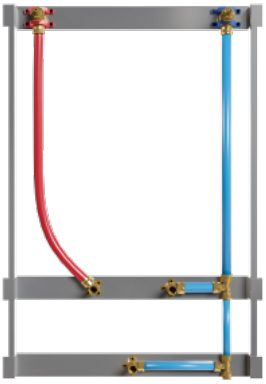

ASTRA

CHASSI METÁLICO HIDRÁULICO PARA CHUVEIRO

São estruturas metálicas que sustentam as bases de registros e fixam os terminais da água de chuveiro produzidos para resistirem aos esforços de utilização. Garante a **estanqueidade** das conexões além de uma obra **limpa e organizada**.

COMPOSIÇÃO

- Estrutura metálica em aço galvanizado
- Travessas metálicas
- Suporte para registro
- Bases de registros gaveta ¾" e registro de pressão ½" (Deca ou Docol)
- Ponto Terminal para espera de chuveiro

Água fria 1

Ref.	Marca
CHV/F1DO	Docol

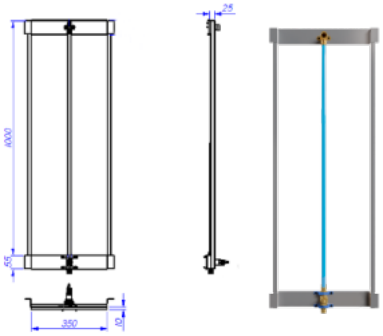

Água fria 2

Ref.	Marca
CHV/F2DO	Docol

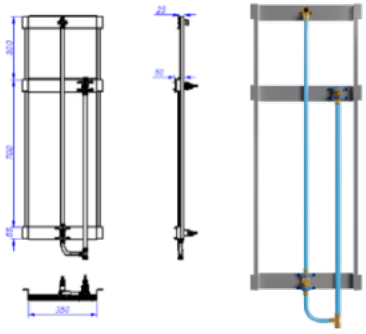

Água fria / quente 1

Ref.	Marca
CHV/Q1DO	Docol

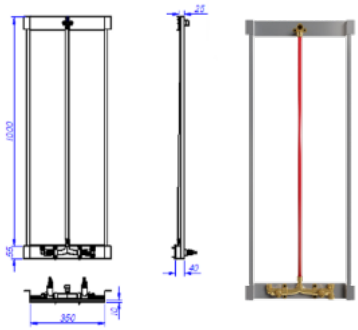

Água fria / quente 2

Ref.	Marca
CHV/Q2DO	Docol

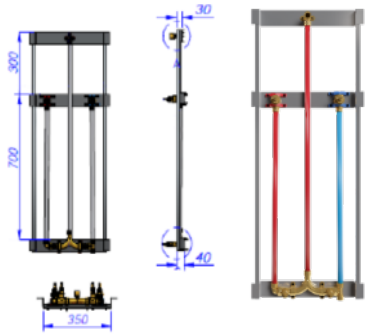

CHASSI DE ESGOTO

São estruturas plásticas com medidas personalizadas, que posicionam e sustentam a passagem da tubulação de esgoto e hidráulica os modelos podem incluir derivações para máquinas de lavar louça. **Praticidade e industrialização** para a sua obra.

COMPOSIÇÃO

- Estrutura plástica
- Tubulação de esgoto em PVC
- Carenagem plástica para acabamento

Chassi para tanque com derivação para máquina de lavar roupa

Ref.	Medidas (mm)	A	B	C	D	E
CHP/TQ1D		444	540	88	345	388
CHP/TQ1E						

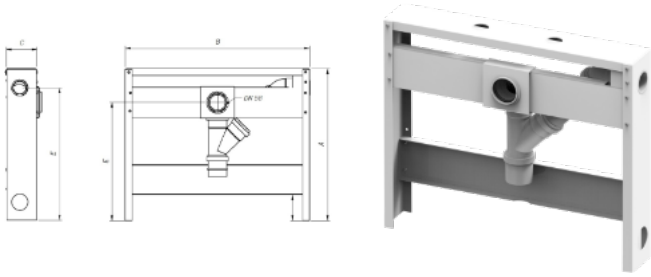

Carenagem de tanque - chassi plástico

Ref.	Medidas (mm)	A	B	C	D	E
CAR/PT1D (dir.)		444	545	105	345	388
CAR/PT1E (esq.)						

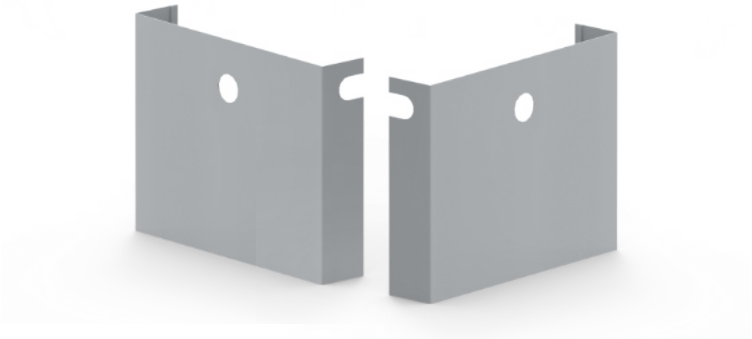

ASTRA

Chassi para cuba simples

Ref.	Medidas (mm)	A	B	C	D	E
CHP/CS1		650	252	90	550	388

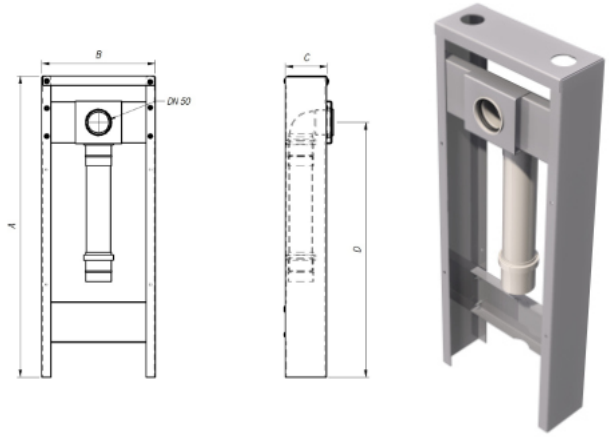

Carenagem de cuba simples - chassi plástico

Ref.	Medidas (mm)	A	B	C	D	E
CAR/PS1		650	250	105	550	388

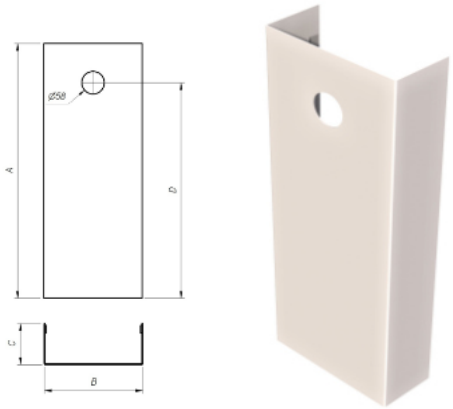

Chassi plástico para lavatório

Ref.	Medidas (mm)	A	B	C	D	E
CHP/LVT1		650	245	90	550	388

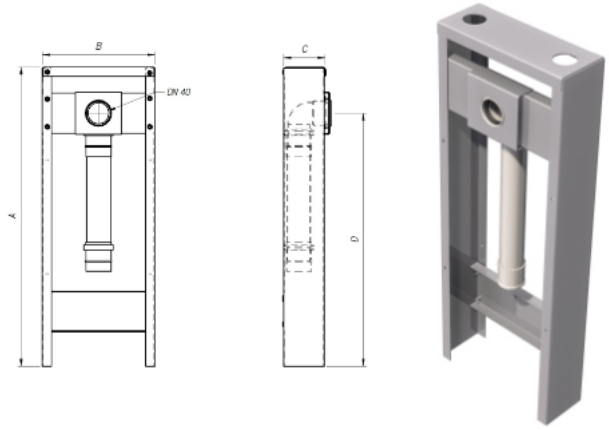

Carenagem de lavatório - chassi plástico

Ref.	Medidas (mm)	A	B	C	D	E
CAR/PLV1		650	250	105	550	388

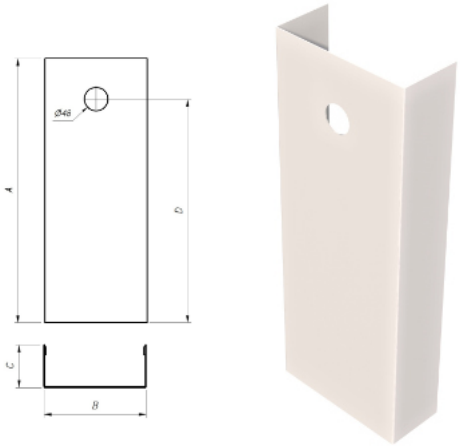

Chassi plástico para cuba simples com derivação para máquina de lavar louça

Ref.	Medidas (mm)	A	B	C	D
CHP/CS1D (dir.)		650	340	90	550
CHP/CS1E (esq.)					

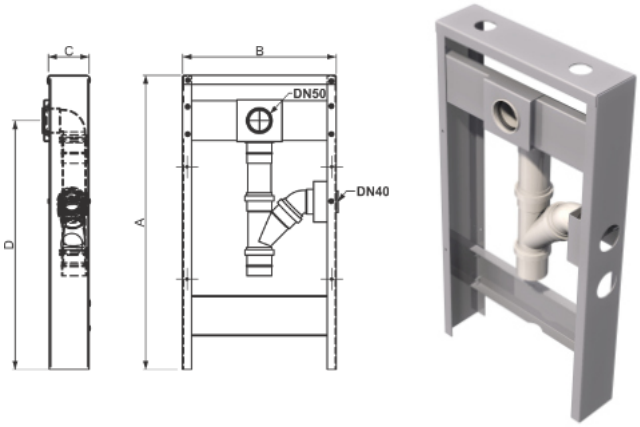

Carenagem de cuba simples direita / esquerda - chassi plástico

Ref.	Medidas (mm)	A	B	C	D	E
CAR/PS1D		650	345	105	550	371
CAR/PS1E						

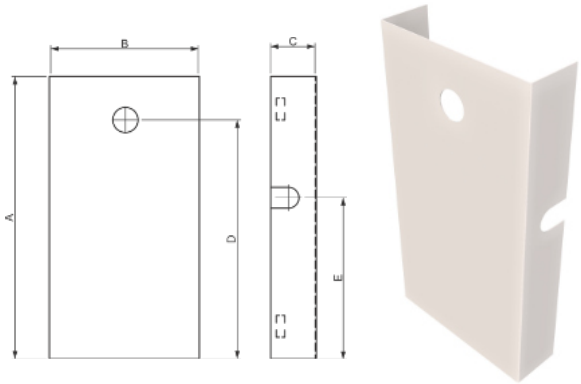

ASTRA

ASTRA S/A INDÚSTRIA E COMÉRCIO
Rua Colégio Florence, 59 - Jd. Primavera
Jundiaí - SP - Brasil - CEP: 13209-700
(11) 4583 - 7750 / 7751 / 7752 - vte@astra-sa.com
www.astra-sa.com

SUA PARCEIRA PARA A CONSTRUÇÃO INDUSTRIALIZADA

FZ=KIND 05/2024